Инструкция по установке

Артикул **75201**

Защищаемые агрегаты: Двигатель, Коробка переключения передач

Материал защиты: 2 мм, Сталь

Марка	Модель	Объем	Год выпуска	Марка	Модель	Объем	Год выпуска
Jeep	Compass	2.0, 2.4	2006-2016	Jeep	Liberty	2.4	2007-2013

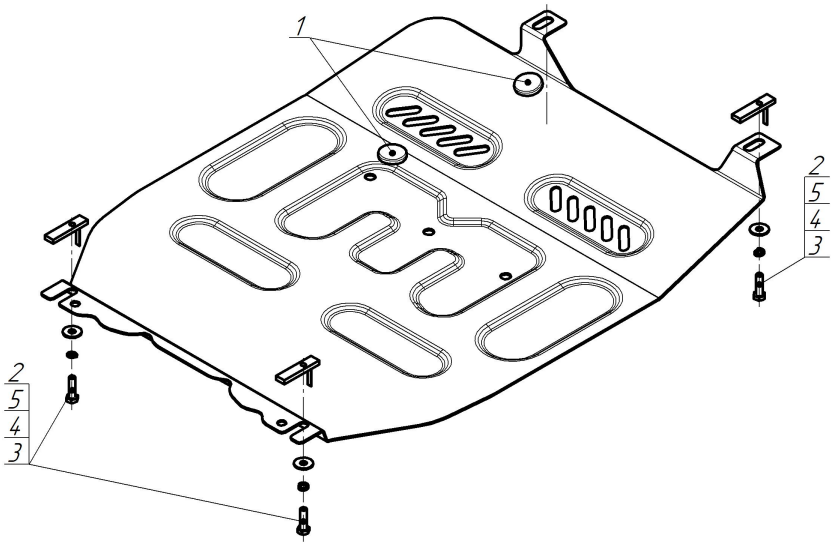

Комплект крепежа

1		Демпфер	2 шт	4		Шайба Гровера DIN 127 B M08, средняя серия	3 шт
2		ПУ 60x14x6 A20 B10 M8	3 шт	5		Шайба кузов. DIN 9021 M 08	3 шт
3		Болт DIN 933 – 8.8 08x030	3 шт				

Автомобиль без защиты

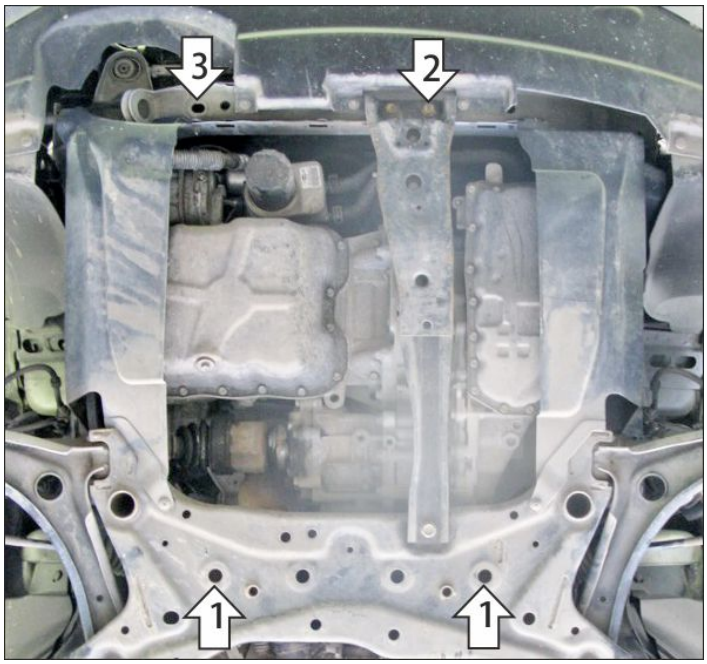

Автомобиль с защитой

Порядок установки

Устанавливать поверх штатного пыльника (при его наличии).
1.В штатные отверстия подрамника установить задние точки крепления защиты при помощи планокПУ 60х14х6 М8 и болтов М8х30 с шайбами и гр. шайбами 8.
2. Под штатный болт крепления распорки установить переднюю левую точку крепления защиты.
3. В штатное отверстие в поперечине под радиатором установить переднюю правую точку крепления защиты при помощи планки ПУ 60х14х6 М8 и болта М8х30 с шайбой и гр. шайбой 8. Затянуть весь крепеж с необходимым усилием.

Компания оставляет за собой право вносить изменения в конструкцию и комплектацию продукции.
Появились вопросы по установке? Заходите на сайт:motodor.pro или звоните по номеру с сайта.

Версия инструкции от 07.09.2026 14:04:03